BONTRAGER

TRIP™ 2, 2L, 3 & 5W

UŽIVATELSKÝ MANUÁL

Záruka

Na cyklocomputery Bontager je poskytována zákonná záruční lhůta 2 roky.

Náhradní díly a příslušenství je možné zakoupit u prodejců Bontrager
- seznam naleznete na stránkách **www.bretton.cz**

Výhradním dovozcem a distributorem výrobků značky Bontrager do České republiky
je firma Bretton s.r.o. / www.bretton.cz

VÍTEJTE

Děkujeme, že jste si zakoupili Bontrager cyklokomputer Trip™. Doufáme, že vám poskytne mnoho šťastných kilometrů.

Je možné, že Váš cyklokomputer Trip nebude disponovat všemi vlastnostmi, které jsou uvedeny v tomto manuálu. Tento manuál pokrývá modely Trip 2, 2L, 3 a 5W.

Prosíme, čtěte tento manuál pozorně. Nerozumíte-li některé z informací, nebo máte dotaz, který tento manuál nezodpovídá, obraťte se prosím na svého prodejce nebo na dovozce značky Bontrager: Bretton s.r.o., Kodaňská 77, 101 00 Praha 10.

Bezpečnost při jízdě

Při jízdě na kole věnujte svoji pozornost údajům na cyklokomputeru pouze krátce (obrázek 1). Pokud nevěnujete dostatečně pozornost situaci na silnici před vámi, mohli byste ztratit kontrolu a způsobit si pád.

Ujistěte se, že kabel cyklokomputeru se nedotýká pláště, ráfku či paprsků kola. Kontakt s kabelem by mohl poškodit cyklokomputer či způsobit pád.

Použité termíny

Podržet	Podržet tlačítko přibližně dvě sekundy.
Stisknout	Stisknout tlačítko jednou, krátce.
Reset	Nastaví všechny hodnoty v paměti na 0 (nulu) a zruší veškerá nastavení.
Restart Jízdy	Nastaví v paměti na 0 (nulu) pouze hodnoty o Jízdě.

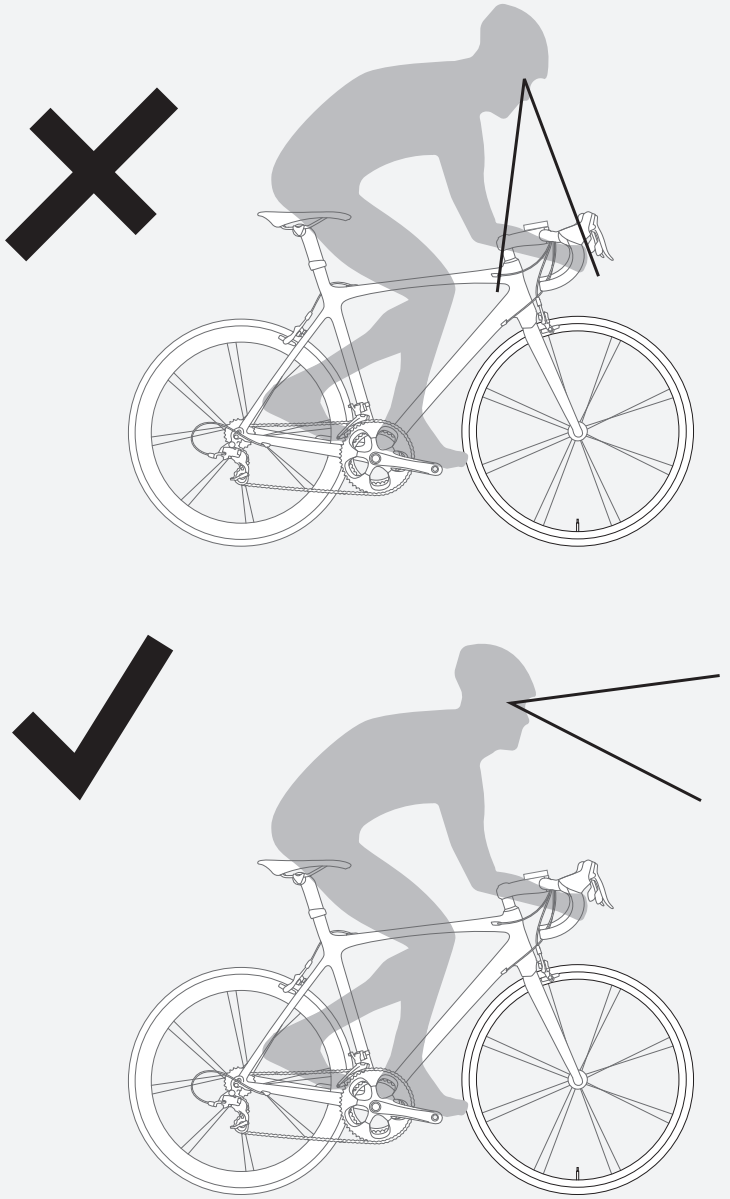

Obrázek 1.
Věnujte svoji pozornost zejména situaci na silnici před vámi, údajům na displeji se věnujte pouze krátce.

Základní prvky a zkratky na displeji

Komputer Trip může být používán na dvou jízdních kolech s různými velikostmi kol a přesto počítat veškerá data správně. Před tím, než vyjedete na výlet (Jízdu), je třeba nastavit velikost kol a vybrat nastavení, které odpovídá kolu, jenž budete používat.

Data pro Jízdu

(mohou být restartována na 0, aniž by byly ovlivněny celkové hodnoty Odometru (ODO) = celkově najetá vzdálenost

- Délka jízdy (TRP)
- Rychlost AVG a MAX
- Doba jízdy (TME)

Zkratky a Údaje na displeji

Zkratka	Význam
AVG	Průměr (Average)
CLK	Hodiny (Clock)
CUR	Současný údaj (Current)
MAX	Maximální rychlost
ODO	Odometr – celkově najetá vzdálenost
TME	Doba jízdy
TRP	Délka jízdy
CAD	Frekvence šlapání

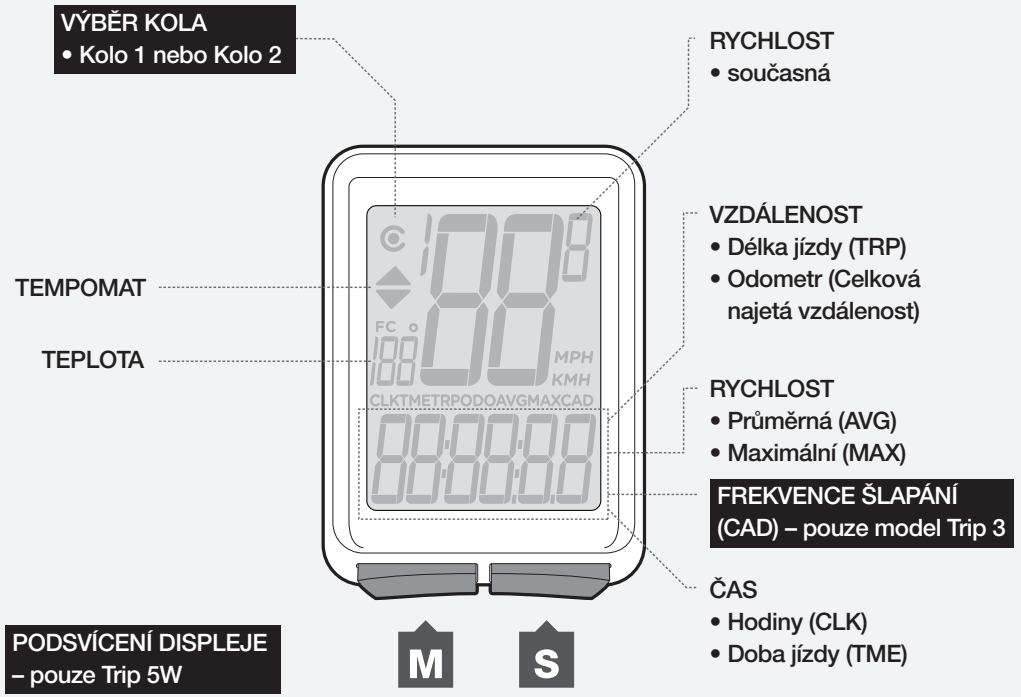

Obrázek 2. Údaje na displeji

Jednoduché nastavení

Po vložení baterie můžete nastavit velikost kol a měřící jednotky.

Instalace baterií

Baterie nejsou automaticky instalovány při výrobě, z důvodu prodloužení jejich životnosti. (Pro bližší podporu při instalaci baterií se podívejte na obrázek 10 a 11 na konci tohoto manuálu).

Příprava k jízdě

Tato procedura připraví váš cyklokomputer při prvním použití nebo po jeho resetování. Přejete-li si nastavit různé prvky individuálně či učinit pokročilejší nastavení, podívejte se do části Další informace a prvky a Pokročilé nastavení

1. Vložte baterii (nebo stiskněte Resetovací tlačítko – viz. Obrázek 12 na konci manuálu).
2. Na displeji se objeví velikost kola.
3. Velikost kola změníte stisknutím tlačítka **M**.
   Potvrdíte stisknutím **S**.
4. Pro posun mezi jednotkami měření, míle za hodinu (MPH) nebo kilometry za hodinu (KMH), stiskněte **M**.
5. Potvrďte tlačítkem **S**.
   Změnu mezi °F a°C učiníte stisknutím **M**.

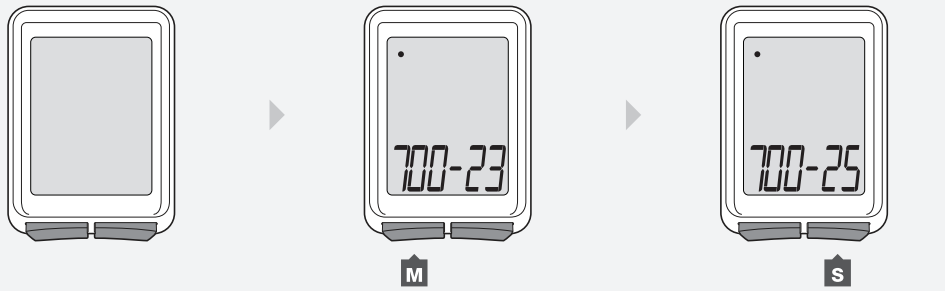

1. 2. 3.

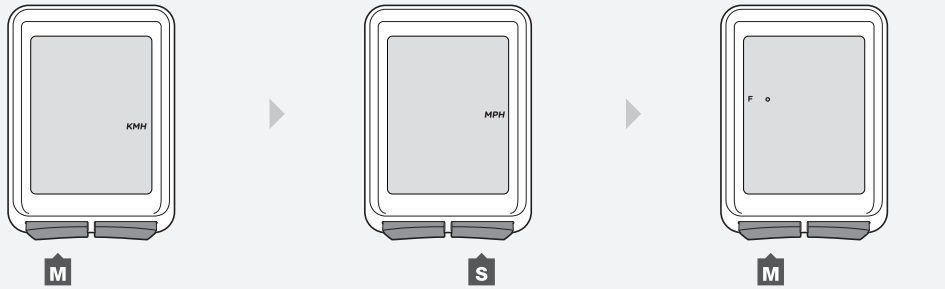

4. 5. 6.

7. Potvrďte tlačítkem S.
Displej se vrátí na hodiny CLK.

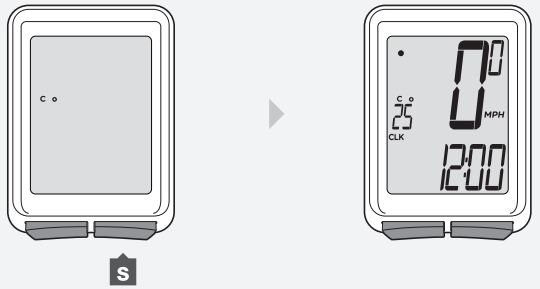

7.

Nastavení hodin

1. Opakovaně stiskněte M, až se objeví hodiny CLK.
2. Podržte tlačítko S po dobu dvou sekund.
3. Stisknutím tlačítka M vyberete 12 nebo 24 hodinový systém.
4. Potvrďte tlačítkem S.
5. Stisknutím tlačítka M změníte blikající číslici hodin.
6. Potvrďte tlačítkem S.

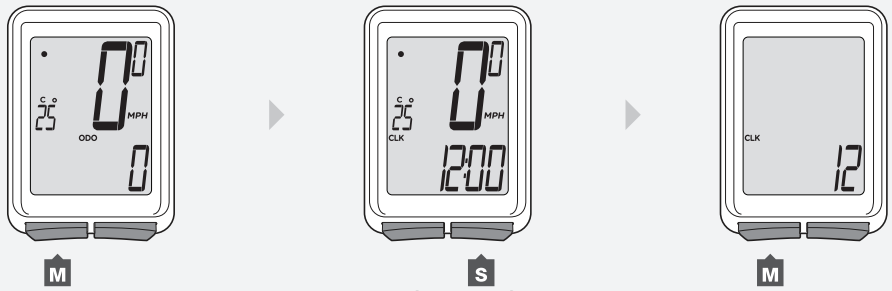

1. 2. 3.

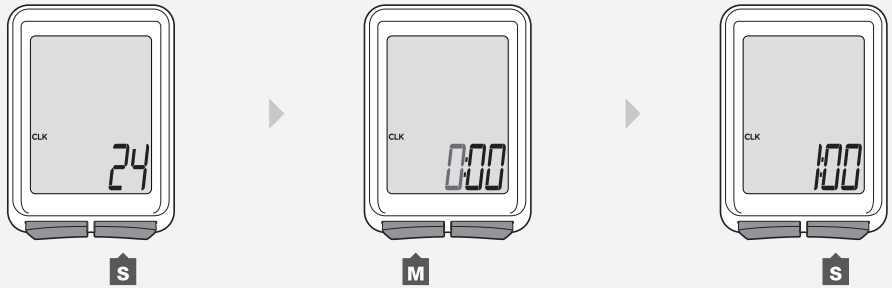

4. 5. 6.

7. Stisknutím tlačítka **M** změníte blikající číslici minut.

8. Potvrďte tlačítkem **S**.
   Displej se vrátí na hodiny CLK.

7.

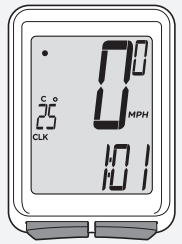

8.

Další informace a prvky

Automatický klidový režim

Pokud senzory Jízdy nevyšlou žádný signál k cyklokomputeru po dobu deseti minut, režim Jízdy se přepojí do klidového režimu, z důvodu prodloužení životnosti baterky (Obrázek 3).

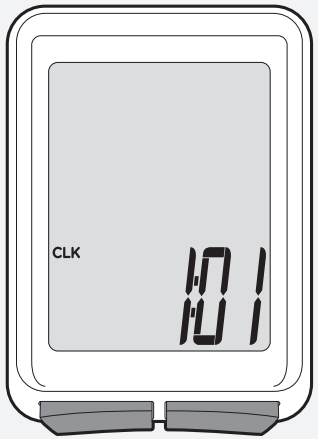

Obrázek 3. Displej v klidovém režimu.

Sejmutí komputeru z držáku

Tělo cyklokomputeru (ne držák) vysuneme z držáku směrem dozadu (Obrázek 4).

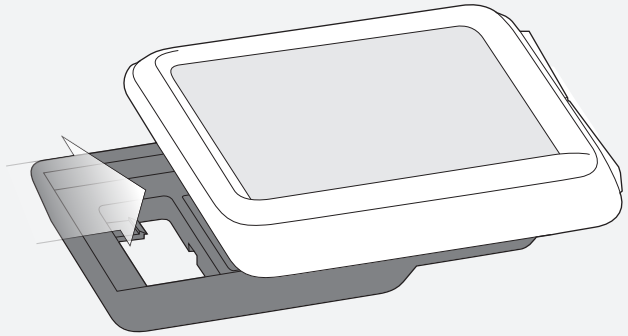

Obrázek 4. Sejmutí cyklokomputeru z držáku.

Restartování režimu Jízdy (Nastavení dat o Jízdě na nulu)

Restartování režimu Jízdy přenastaví na nulu tyto data:

- Délka jízdy (TRP)
- Průměrná (AVG) a maximální (MAX) rychlost
- Doba jízdy (TME)

Restartování

Stiskněte S a M najednou po dobu dvou sekund (Obrázek 5).

Data o Jízdě se restartují na ´0´.

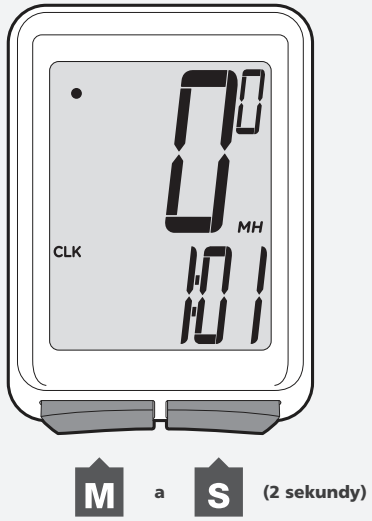

Obrázek 5. Restartování dat o Jízdě.

Podsvícení displeje (pouze u modelu Trip 5W)

Model Trip 5W má funkci podsvícení displeje. Podsvícení poskytuje světlo pod displejem, čímž jsou číslice viditelnější. Pro zachování životnosti baterie se podsvícení automaticky vypíná po 5 sekundách.

Zapnutí podsvícení displeje

Při čtení jakýchkoli údajů na displeji stiskněte tlačítko M po dobu dvou sekund (Obrázek 6).

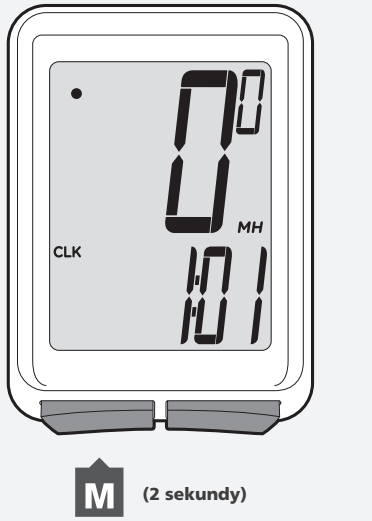

Obrázek 6. Zapnutí podsvícení displeje.

Frekvence šlapání (pouze model Trip 3)

Funkce frekvence šlapání měří, jak rychle točíte pedály, počítají se dokončené otočky kliky za minutu (RPM).

Jak zjistit frekvenci šlapání

1. Opakovaně stiskněte **M** až k funkci CAD.

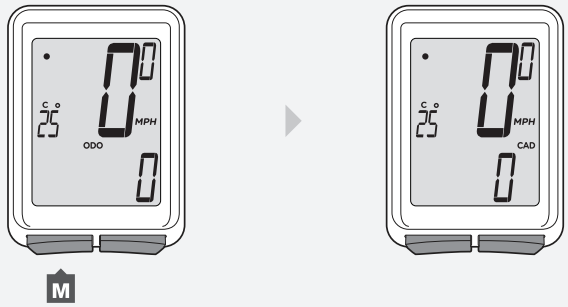

1.

Pokročilé nastavení

Tato část popisuje, jak nastavit funkce Jízdy individuálně a jak učinit pokročilé nastavení včetně velikost druhého kola.

Nastavení jednotek měření

1. Stiskněte opakovaně M, až se objeví MAX.
2. Podržte tlačítko S po dobu dvou sekund.
3. Stisknutím tlačítka M změníte jednotky na míle za hodinu MPH nebo kilometry za hodinu KMH.
4. Potvrďte stisknutím tlačítka S.
5. Stisknutím tlačítka M změníte jednotky na °F či na °C.
6. Potvrďte stisknutím S.
   Displej se vrátí na MAX.

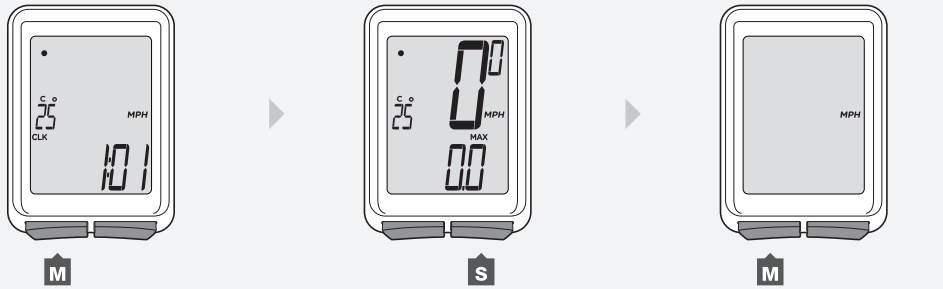

1. 2. 3.

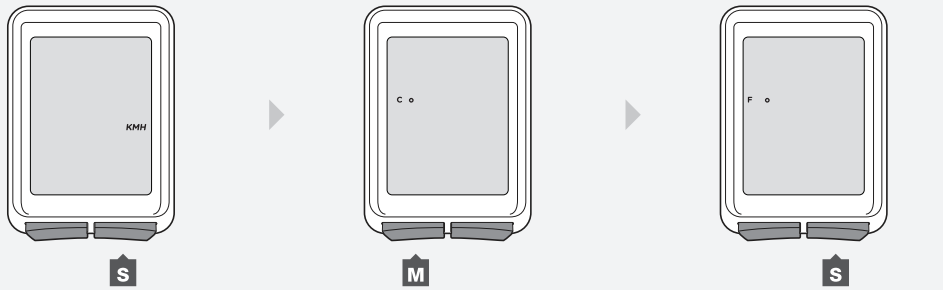

4. 5. 6.

Nastavení Odometru (celkově najetá vzdálenost)

1. Opakovaně stiskněte tlačítko M, až se objeví ODO.
2. Podržte tlačítko S po dobu dvou sekund.
   Objeví se odometr.

1. 2.

3. Blikající číslici změníte stisknutím tlačítka **M**.

   Potvrďte stisknutím **S**.

4. Pro změnu dalších číslic opakujte krok 3.
   Displej se vrátí na ODO.

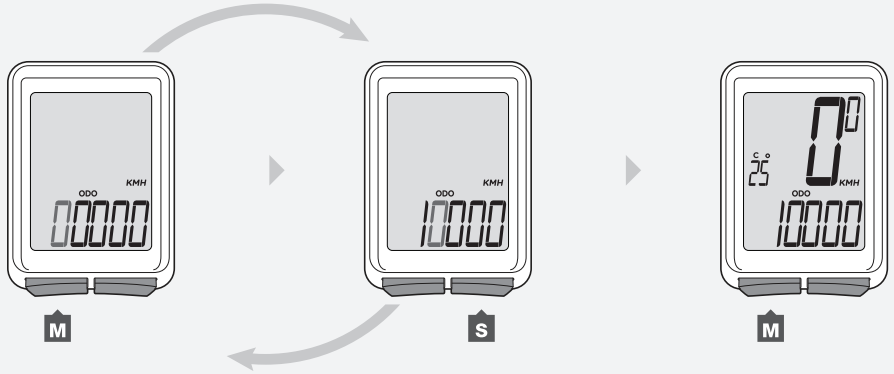

3. 4.

Uživatelská velikost kola

Co se týče velikosti kol, menu v cyklokomputeru vychází z průměrných hodnot, ale ve skutečné velikosti kol mohou existovat mírné odchylky, přestože jsou označeny konkrétní velikostí.

Nastavení skutečné velikosti kola

Změření velikosti kola (roll-out) (Obrázek 6).

Roll-out je vzdálenost, jakou kolo ujede při přesně jednom jeho otočení. Pokud je jedno kolo na vašem jízdním kole větší, změřte tuto vzdálenost za pomocí magnetu.

1. Ventilek kola nastavte kolmo nad zem.
2. Udělejte na zemi značku na úrovni ventilku. Položení nějakého předmětu na zem též dobře poslouží.
3. Jeďte kolem dopředu přesně o jedno otočení kola tak, aby ventilek skončil opět přesně nad zemí.
4. Udělejte na zemi další značku na úrovni ventilku.
5. Změřte vzdálenost mezi oběma značkami. Výsledek je velikost vašeho kola.

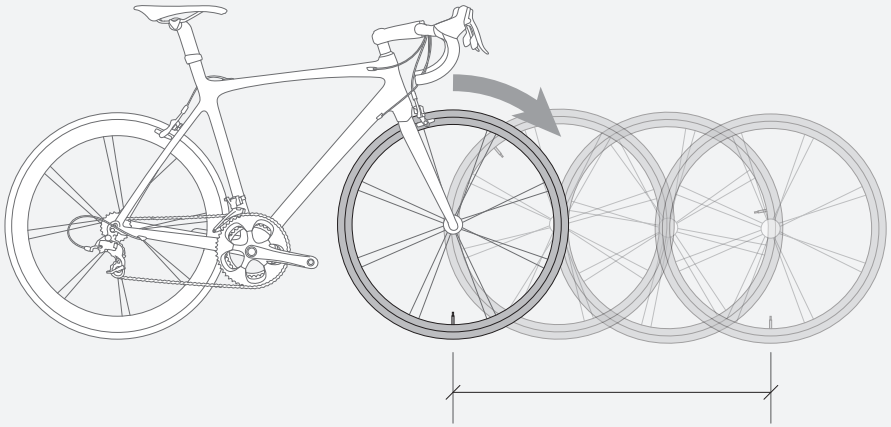

Obrázek 7. Měření velikosti kola

1. Stiskněte opakovaně **M** až k funkci TME.

2. Podržte S po dobu dvou sekund, až se objeví velikost kola.
Pro nastavení velikosti druhého kola, stiskněte Set, čímž změníte ikonu vámi preferovaného výběru kola na Kolo 1 či Kolo 2 a potvrďte stisknutím **M**.

3. Stiskněte opakovaně **M** na čtyřciferné číslo (např.: 2050).

Stiskněte **S**.

Pro změnu blikající číslice stiskněte **M**.

4. Potvrdíte stisknutím **S**.

5. Pro změnu dalších číslic opakujte krok 4.

6. Pro uložení a exit podržte **S** na dvě sekundy.
Na displeji se objeví opět TME.

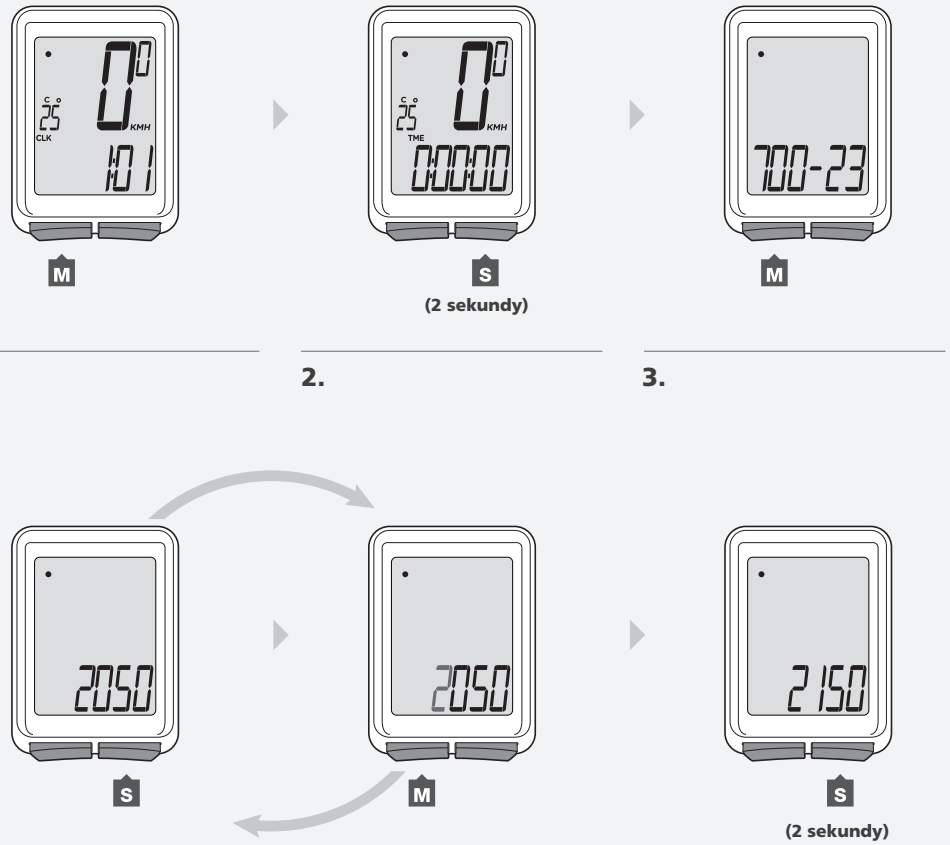

Velikost druhého kola

Cyklokomputer Trip má možnost uchovat velikosti dvou různých kol. Ikona pro Kolo 1 je zobrazena jako malé kolečko (Obrázek 8). Kolo 2 je zobrazeno jako malý nedokončený kruh okolo této ikony Kola 1 (Obrázek 9). Odometr kombinuje najetou vzdálenost obou kol.

.

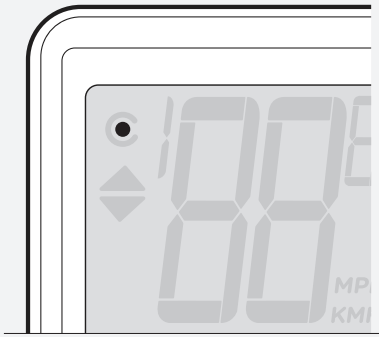

Obrázek 8.

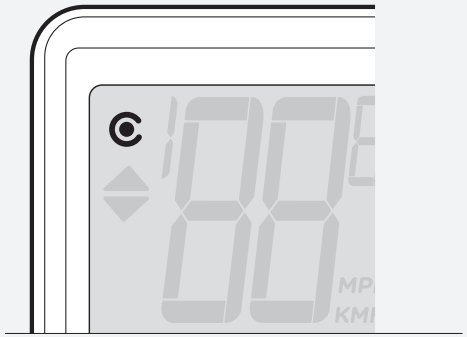

Obrázek 9.

Nastavení velikosti druhého kola

1. Stiskněte opakovaně M až na funkci TME.

2. Podržte tlačítko S po dobu dvou sekund.
   Objeví se ikona pro výběr kola.

3. Pro změnu Kola 1 nebo Kola 2 stiskněte S .

1. **2.** **3.**

4. Potvrdíte stisknutím **M**.
Objeví se velikost kola.

5. Velikost kola změníte stisknutím **M**.

6. Potvrdíte stisknutím **S** po dobu dvou sekund.
Pro nastavení Uživatelské velikosti kola se řiďte instrukcemi dříve v tomto manuálu.

Výběr kola

1. Stiskněte opakovaně **M** až na funkci TRP.

2. Podržte **S** na dobu dvou sekund.

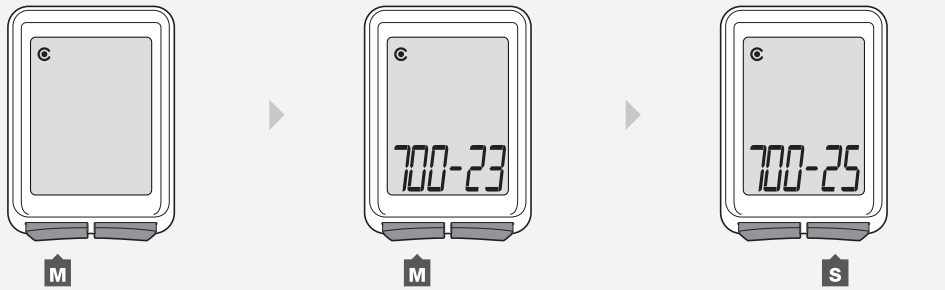

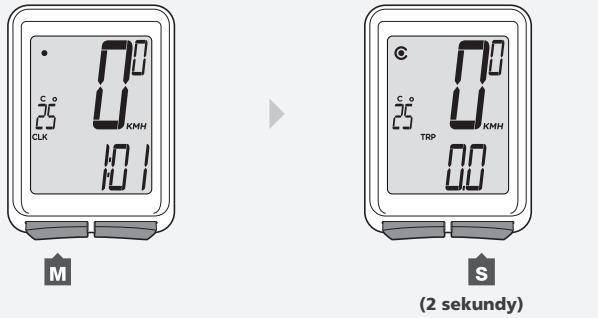

Instalace

Model Trip 2, 2L, 3 (drátový)

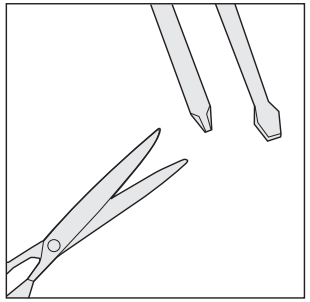
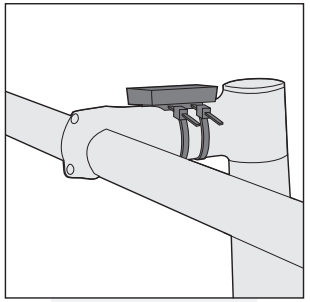
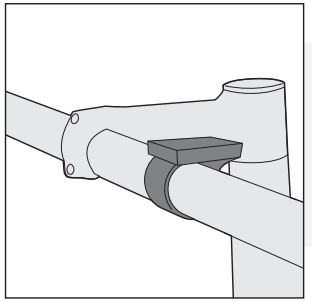

Připevnění na řídítka

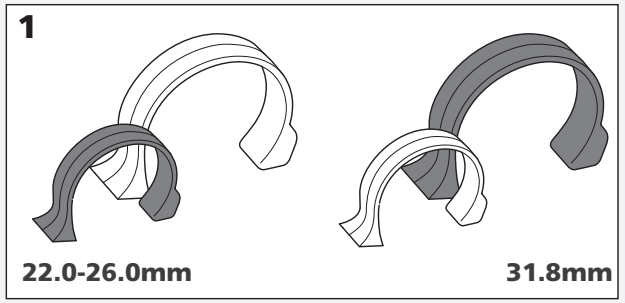

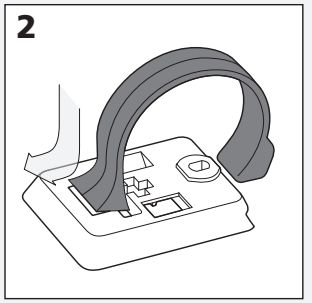

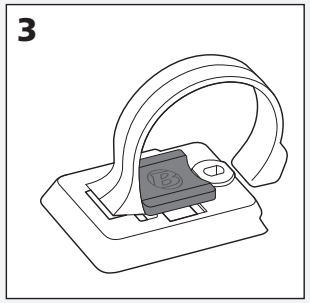

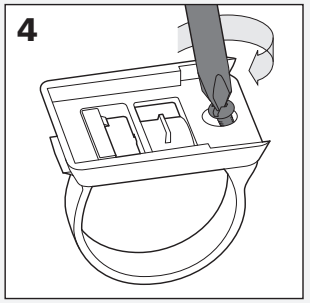

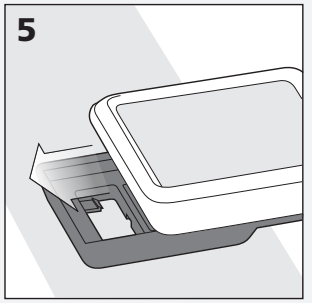

Připevnění na představec

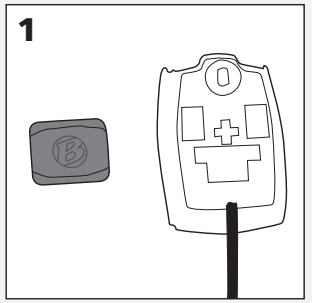

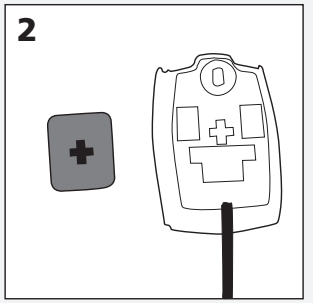

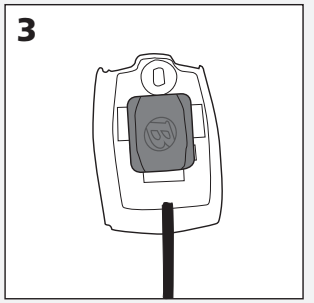

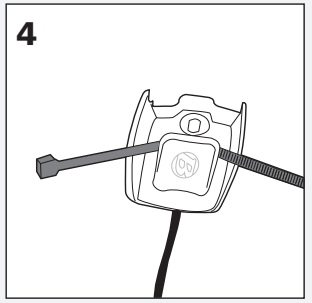

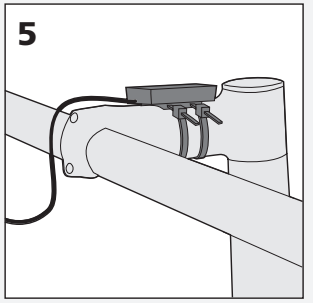

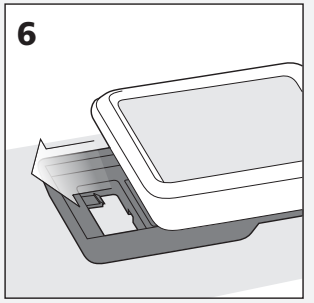

Připojení kabelu

Ujistěte se, že kabel cyklokomputeru se nedotýká pláště, ráfku či paprsků kola. Kontakt s kabelem by mohl poškodit cyklokomputer či způsobit pád.

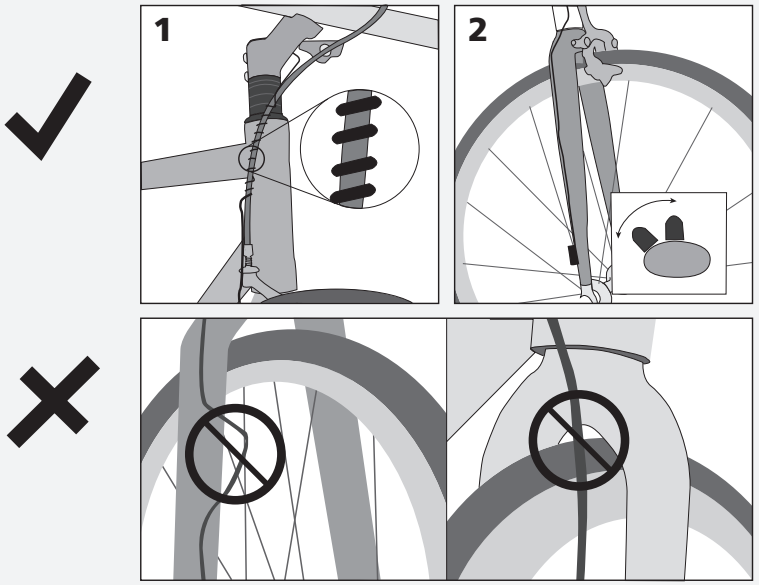

Instalace senzoru kola

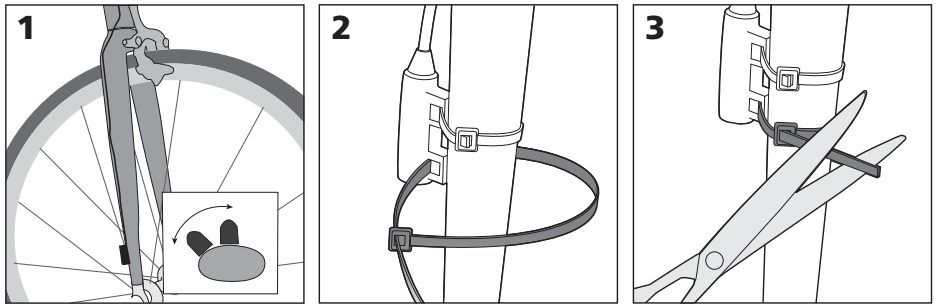

Instalace magnetu na kolo

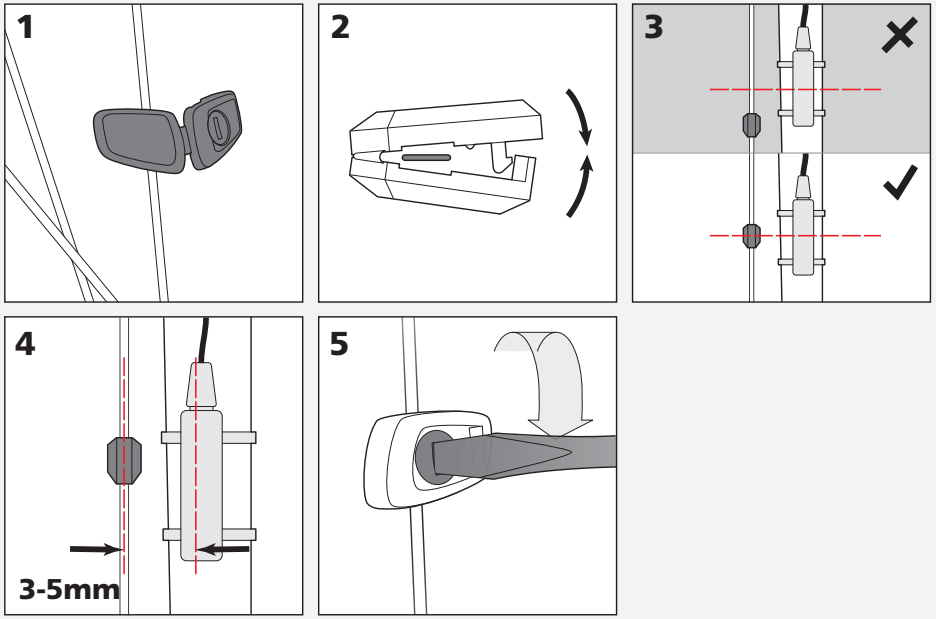

Model Trip 5W (bezdrátový)

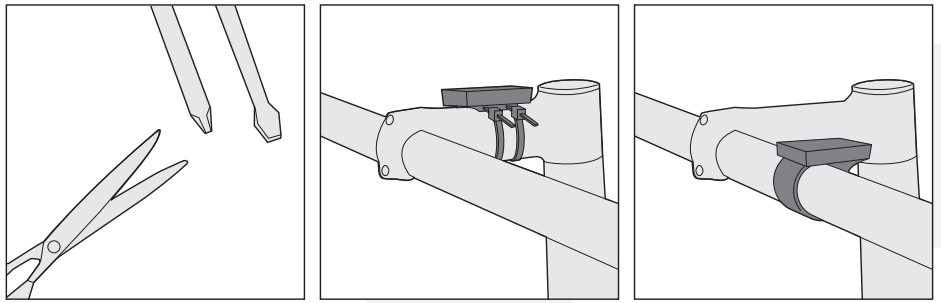

Připevnění na řídítka

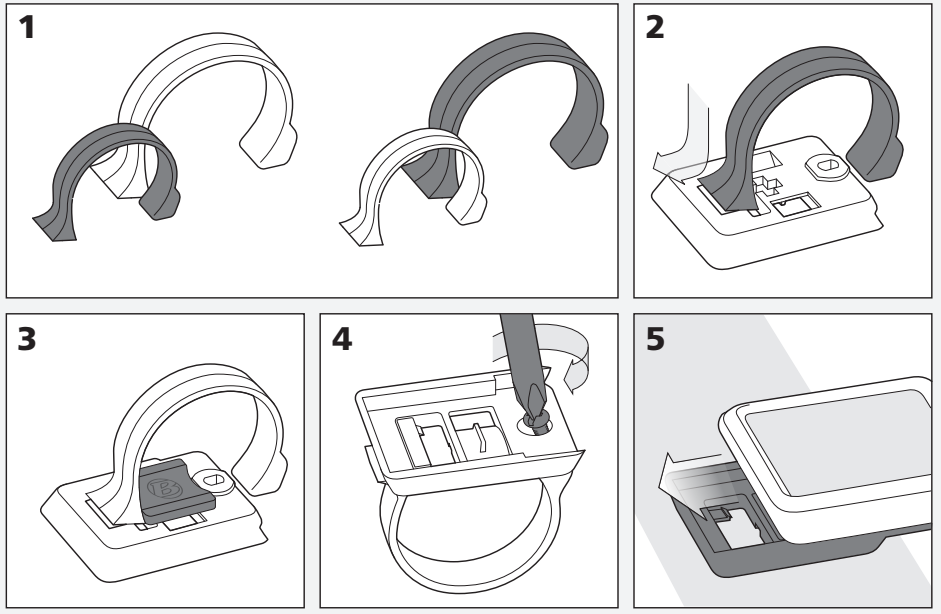

Připevnění na představec

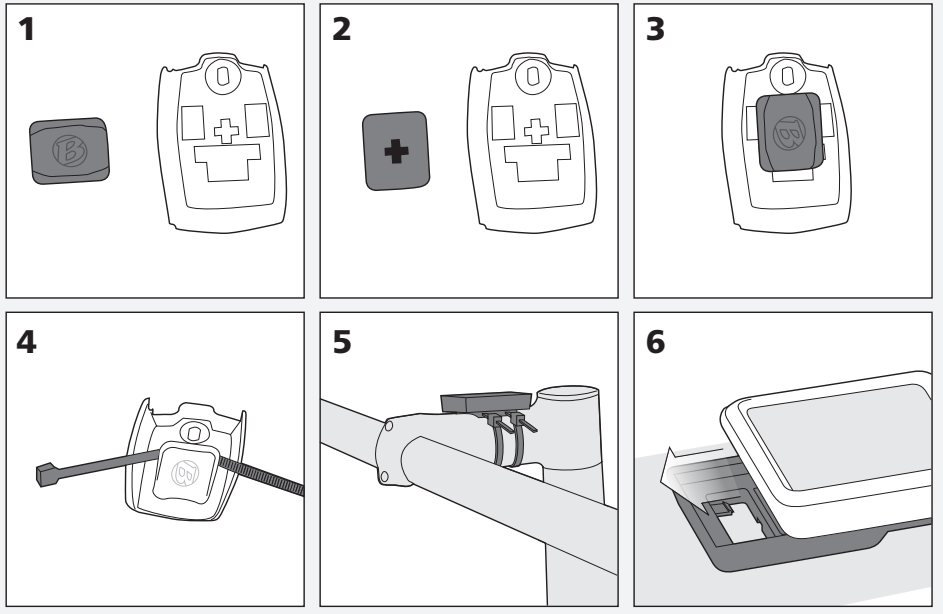

Instalace bezdrátového senzoru kola

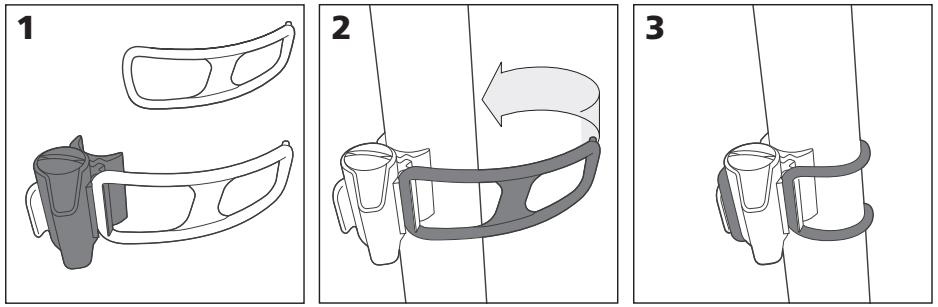

Instalace magnetu na kolo

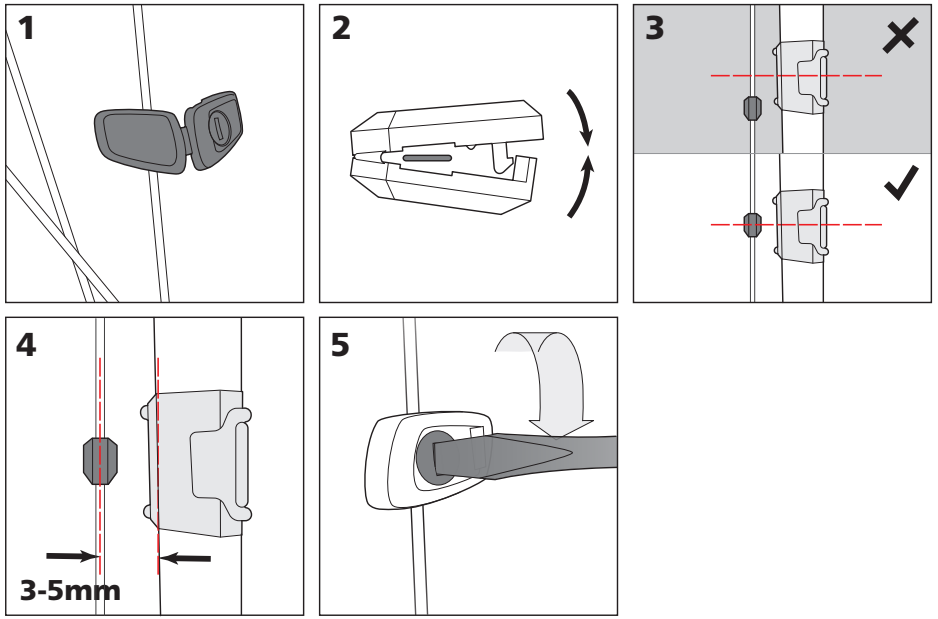

Práce s bateriemi

Ukazuje-li cyklokomputer chybně informace, je možné, že baterie jsou téměř vybité. Vyměňte baterie vždy, když cyklokomputer funguje chybně, nebo pravidelně každých 6 měsíců. Při koupi nové baterie je dobré vzít do obchodu starou baterii sebou.
Typ baterie je: CR2032, lithium cell, 3-volt.

Při výměně baterie se automaticky resetují celkové hodnoty funkcí na cyklokomputeru na nulu. Po vložení nové baterie můžete nastavit své celkové hodnoty manuálně, ale je zapotřebí si tyto hodnoty poznamenat ještě před vyjmutím staré baterie.

Výměna baterie

1. Sejměte cyklokomputer z držáku. Pootočte kryt baterie přibližně o čtvrt otočky v protisměru hodinových ručiček (Obrázek 10). Pro otevření poslouží šroubovák nebo postačí mince.

2. Sundejte krytku baterie, ale dbejte, abyste neztratili gumové kroužkové těsnění.

3. Vyndejte starou baterii.

4. Vložte novou baterii označením nahoru (Obrázek 11).

5. Vraťte kryt baterie s těsněním a pootočte ve směru hodinových ručiček o čtvrt otočky.

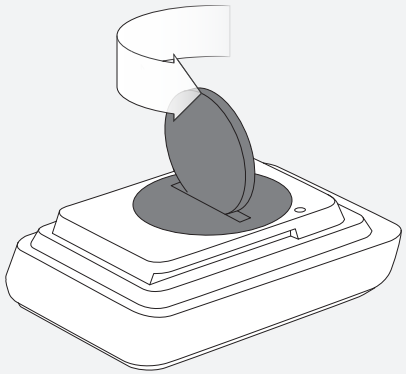

Obrázek 10. Sundání krytu baterie

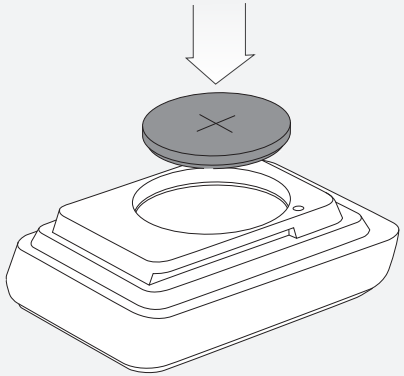

Obrázek 11. Vložení nové baterie

Reset

Resetování vymaže veškerá data a nastavení. Před resetováním je dobré si poznamenat celkové najeté kilometry odometru, abyste mohli nastavit odometr opět na stejnou hodnotu později.

Proces resetování

Podržte resetovací tlačítko (AC) po dobu dvou sekund (Obrázek 12). Dobře poslouží tužka s kulatým hrotem. Toto tlačítko je na zadní straně cyklokomputeru..

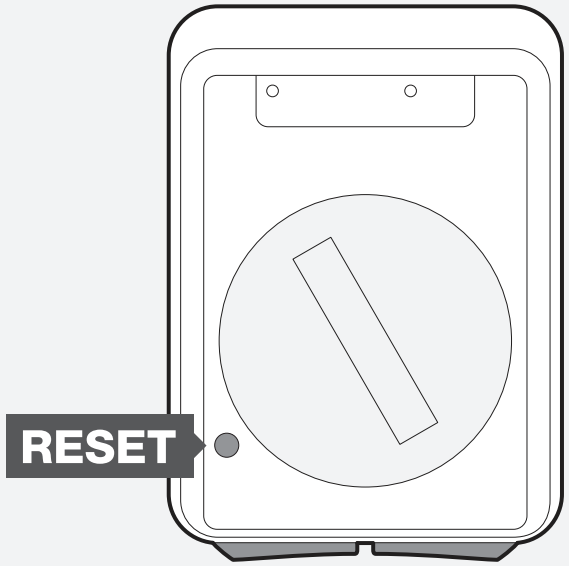

Obrázek 12. Resetovací tlačítko

Řešení problémů

Pokud máte problémy se svým cyklokomputerem Trip, použijte tento návod pro jejich řešení. Pokud se řešení nedaří, zkontaktujte se s prodejcem produktu.

Problém	Možná příčina	Řešení
Prázdný displej	Baterie je téměř vybitá, nebo chybně nainstalována	Ujistěte se, zda je baterie správně nainstalována; pokud je to nutné, vyměňte ji
Chybná data	Magnet je mimo svou pozici	Upravte pozici magnetu a senzoru do stejné úrovně
	Baterie je téměř vybitá, nebo chybně nainstalována	Ujistěte se, zda je baterie správně nainstalována; pokud je to nutné, vyměňte ji
Chybí údaj současné rychlosti	Magnet je mimo svou pozici	Upravte pozici magnetu a senzoru do stejné úrovně
	Baterie bezdrátového senzoru je téměř vybitá (pouze Trip 4W)	Vyměňte baterii v senzoru
Chybí údaj o frekvenci šlapání (pouze u modelu Trip 3)	Magnet je mimo svou pozici	Upravte pozici magnetu a senzoru do stejné úrovně
Údaj o současné rychlosti je chybný	Velikost kola je nastavena špatně	Nastavte znovu velikost kola
	Magnet je mimo svou pozici	Upravte pozici magnetu a senzoru do stejné úrovně